CERTIFIED PARTNER BY

FOGMAKER

Zaštita za vozila i zatvorene odeljke koja spašava ljudske živote

Sistemi za suzbijanje požara sa vodenom izmaglicom visokog pritiska.

EASY INSTALLATION BY FOGMAKER









FOGMAKER

INTERNATIONAL AB

Naš cilj je zaštita vozila i opreme, a još bitnije, ljudskih života

Fogmaker International AB je švedska kompanija koja razvija i proizvodi sisteme za suzbijanje požara sa vodenom izmaglicom pod visokim pritiskom za motorni prostor i druge zatvorene odeljke.

Fogmaker ima više od 25 godina iskustva i 200 000 instalacija sistema u preko 50 zemalja. Imamo sertifikovane partnere širom sveta.

UKRATKO O NAŠOJ ISTORIJI

1995
Osnivanje Fogmaker International AB.
Ponuda sistema za suzbijanje požara u svetu auto trka.

2001
Fogmaker ulazi u autobuski segment što predstavlja početak globalnog proboja na tržište.

2003
Isporuke prvim OEM proizvođačima autobusa.

2004
Dodatno razvijanje našeg sistema i ubrzani rast na tržištu autobusa.

2009
Proširivanje saradnje sa partnerima širom sveta.

2012
ISO 9001:2015 sertifikat.

2013
ISO 14001:2015 sertifikat.

2015
UL sertifikat.

2016
Fogmaker je prvi sistem za suzbijanje požara koji je prošao testiranje i dobio sertifikaciju za UNECE Regulativu 107.

2018
IATF 16949 sertifikat.
Osnivanje Fogmaker Trening Akademije i centra za Istraživanje i Razvoj.

2019
Investiranje u automatizovanu proizvodnju.

2020
Proslava 25 godina postojanja. Preko 200,000 instaliranih sistema u više od 50 zemalja sveta!

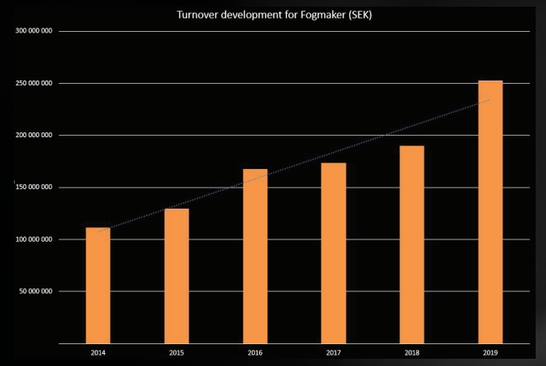

FOGMAKER SISTEM

Fogmaker je profesionalan i pouzdan sistem za suzbijanje požara vodenom izmaglicom pod visokim pritiskom za motorni prostor ili druge zatvorene odeljke. Vodena izmaglica visokog pritiska ima efekat hlađenja i omogućava istiskivanje kiseonika što umanjuje šansu za ponovnu pojavu požara.

Sistem za suzbijanje požara Fogmaker brzo i efikasno širi finu vodenu izmaglicu pod visokim pritiskom u požarom zahvaćenom prostoru. Vodena izmaglica efikasno hladi požar i ujedno istiskuje vazduh kada isparava, tako da se u zaštićenom području smanjuje količina kiseonika. Sredstvo za gašenje požara je voda u kombinaciji sa aditivom protiv smrzavanja (opciono) i hemikalijom koja stvara tanki film koji prekriva sve površine sa kojima dođe u kontakt i umanjuje šansu za ponovnu pojavu požara. Fogmaker sistem za suzbijanje požara deluje u zatvorenim prostorima u kojima dopire do svih odeljaka do kojih je inače teško dopreti praškastim materijalom i običnom vodom. Sistem se može aktivirati ručno ili automatski.

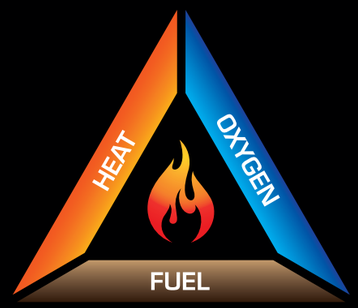

Fogmaker efekat trostruke akcije protiv svih komponenti požarnog trougla

OVO JE FOGMAKER

Stručnost, posvećenost i integritet su vredosti koje određuju način na koji radimo i pomažu nam u donošenju odluka. Ove vredosti doprinose jasnoj viziji i stvaraju osećaj zajedništva što čini Fogmaker jedinstvenim.



Fogmakerov sistema za suzbijanje požara deluje na sve tri komponente požarnog trougla

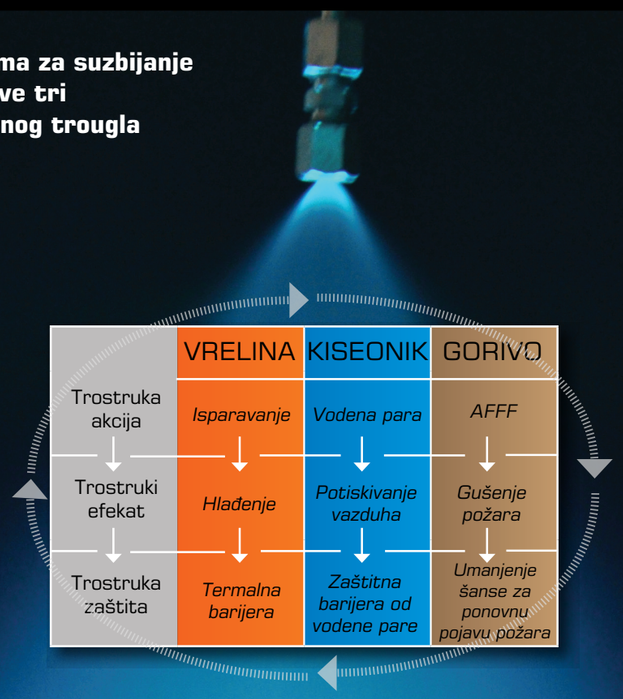

POSLOVNI SEGMENTI PRIMENE











Fogmaker sistem sa vodenom izmaglicom pod visokim pritiskom primenjuje se za efikasno suzbijanje požara u mnogim poslovnim segmentima. To naš proizvod čini zanimljivim za široki spektar klijenata.

Vodena izmaglica ima trenutni efekat suzbijanja požara i dovodi do momentalnog hlađenja. Jedinstvena osobina vodene izmaglice je da ispunjava celokupno zaštićeno područje i dopire do svih odeljaka koji mogu biti zahvaćeni požarom, čak i izvan direktnog područja delovanja mlaznica. Ukupni troškovi u toku radnog veka Fogmaker sistema su niži u poređenju sa konkurentskim rešenjima. Naš sistem je vrlo pouzdan i prilagođen je zahtevnim i rizičnim okruženjima. Velika mreža partnera garantuje brzu instalaciju i pravovremeno servisiranje. Potražnja za sistemima za automatsko suzbijanje požara u vozilima je u kontinuiranom porastu širom sveta. Postojanje sistema poput Fogmakerovog polako ali sigurno postaje preduslov za osiguranje vozila. Osiguravajuće kuće, a neretko i operater zahtevaju sistem za automatsko suzbijanje požara u vozilima, ne samo radi kontrole potencijalne štete na vozilu, već radi drastičnog smanjenja rizika po ljudski život.

Mi smo tržišni lideri za sisteme za suzbijanje požara za autobuse sa preko 140 000 instalacija od 1995. godine. 2016. godine bili smo prvi sistem za suzbijanje požara koji je odobren prema R107 standardu. Ukupno smo izveli više od 200 000 instalacija širom sveta.

Glavni poslovni segmenti primene Fogmaker sistema:

- Autobusi
- Rudarenje i prokopavanje tunela
- Rukovanje materijalima i robom
- Aerodromska vozila i oprema
- Šumarstvo
- Građevina
- Kamioni
- Poljoprivreda
- Auto trke

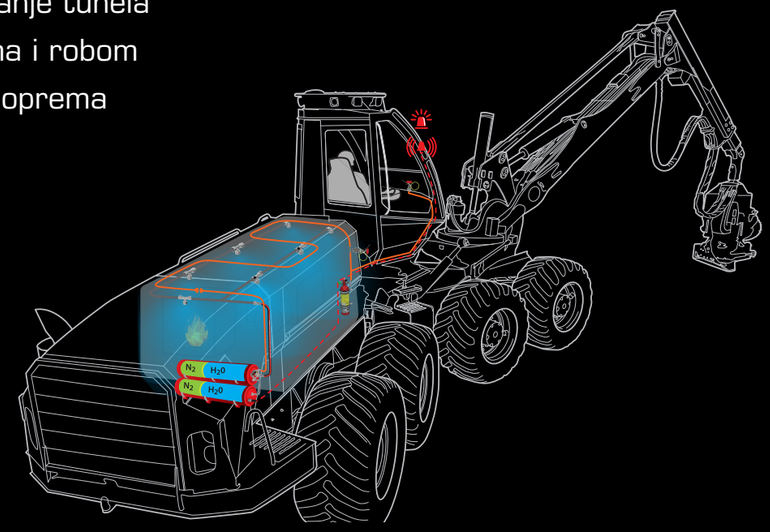

Ilustracija instaliranog Fogmaker sistema

PEDNOSTI FOGMAKER SISTEMA ZA SUZBIJANJE POŽARA

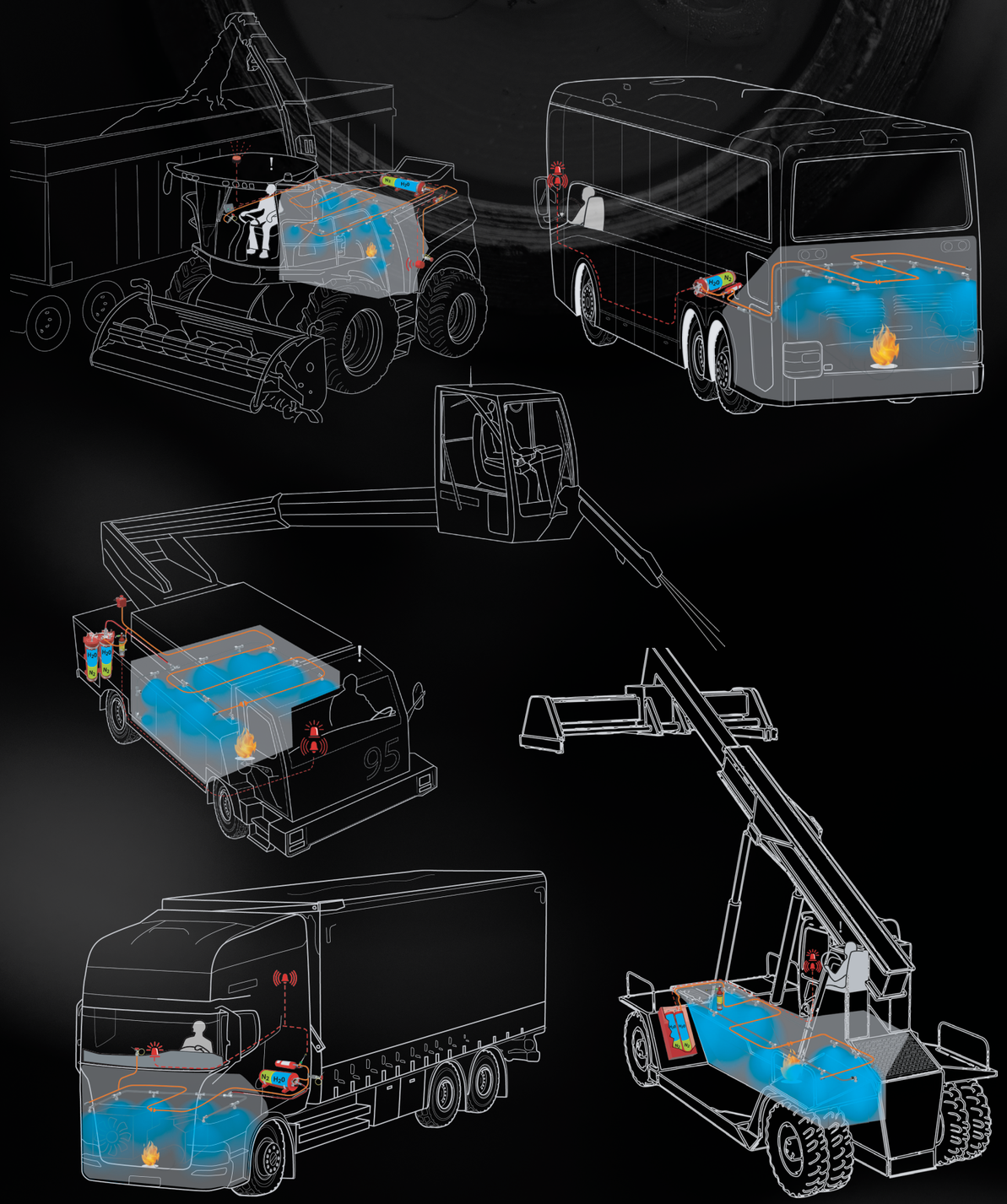

- Sistem visoke pouzdanosti i efikasnosti
- Nekoliko vrsta cilindara radi veće fleksibilnosti
- Laka i brza instalacija
- Jednostavnost u službi pouzdanosti, sistem radi bez napajanja, ne zavisi od pozicije postavljanja i ne predstavlja prepreku u radu
- Triple Action³ — akcija protiv sve tri komponente požarnog trougla
- Automatsko gašenje motora (opciono)
- Efekat hlađenja u požarom zahvaćenom prostoru, produženo pražnjenje cilindra radi umanjenja šanse za ponovnu pojavu požara
- Monitoring sistema - status, indikator promene pritiska i požarni alarm
- Sistem razvijen sopstvenim kapacitetima
- Niska cena ugradnje i održavanja u toku radnog veka
- Sertifikat kvaliteta IATF-16949, bez štetnog uticaja na životnu sredinu
- Program sertifikovanja partnera i pružanje obuke u Fogmaker Trening Akademiji
- Globalna mreža sertifikovanih partnera
- Besplatna tehnička podrška

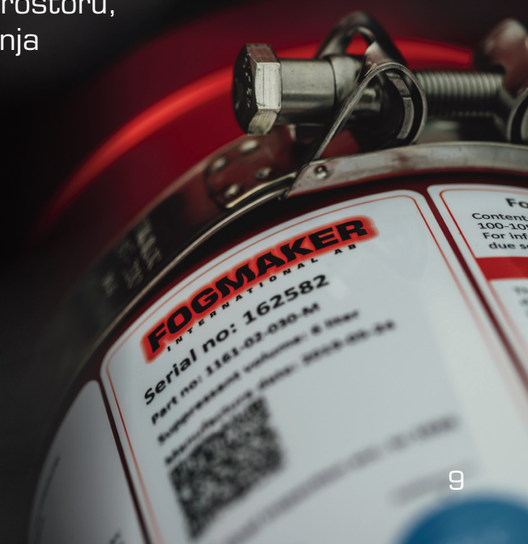

PROCENA RIZIKA

Sistemi za suzbijanje požara su uređaji koji spašavaju ljudske živote i njihova delotvornost ne sme biti dovedena u pitanje. Vi kao kupac uvek treba da uzmete u obzir sledeće:

- Sagledavanje rizika
- Ukupan broj vozača i rukovaoca, kao i ukupan broj putnika u vozilu i vreme za njihovu bezbednu evakuaciju
- Izbor adekvatnog sistema shodno riziku i uslovima upotrebe
- Odgovoarajuća obuka vozača i rukovaoca za upotrebu sistema
- Zajedno sa Fogmakerovim stručnjacima obaviti procenu rizika

PROCENA RIZIKA

Procenu rizika izvršava Fogmaker tehničko osoblje ili naš sertifikovani partner, obično sa kupcem ili menadžerom projekata kog je kupac dodelio. Cilj procene rizika je sagledavanje svih internih faktora koji ugrožavaju bezbednost, kao i ispitivanje okoline, odnosno uslova u kojima se vozilo koristi.

• Da li se vozilo koristi u blizini ili dolazi u dodir sa zapaljivim materijama?
• Kolika je bruto zapremina motornog prostora?
• Da li postoje i koliki su rizici po zdravlje ili život vozača, rukovaoca i putnika?

Sva ova pitanja postoje u cilju tačnog određivanja područja rizika i potencijalnih žarišta u motornom prostoru, pružajući nam tako uvid u srž potencijalnih problema na osnovu kojih donosimo odluku o broju i poziciji mlaznica koje je potrebno postaviti, kao i o njihovom usmerenju, sve da bismo postigli efektno vreme suzbijanja požara. Procena rizika je od vitalnog značaja za delotvornost Fogmaker sistema, potrebno je da se obe strane saglase sa procenom. Vrlo smo analitični u izvršenju procene, koristimo različite termo senzore, temperaturne indikatore i termovizijske kamere koje detektuju toplotno zračenje čime dobijamo preciznu konfiguraciju za određeni tip vozila. Pri instalaciji i servisiranju Fogmaker sistema sačinjava se detaljna dokumentacija koja uključuje fotografije celokupnog postupka.





PROCENA TROŠKOVA TOKOM 10 GODINA UPOTREBE FOGMAKER SISTEMA

Procena troškova na osnovu Fogamker sistema za suzbijanje požara prema R107 standardu od 6.5 litara:

Nabavna cena	Godišnji servis x 8	Servis na 5 godina	Servis na 10 godina	(Resetovanje sistema)
Cena po ugovoru	800€	300€	330€	600€

Cena Fogmaker sistema za suzbijanje požara je izuzetno povoljna u odnosu na neprocenjivost ljudskih života koje spašava. Međutim, sistem se mora održavati da bi se osiguralo njegovo funkcionisanje. Za ponudu kontaktirajte Fogmaker sertifikovane partnere.

Ukupni troškovi:
1430€

(ne uključuje troškove rezervnih delova, putnih troškova i troškova smeštaja)

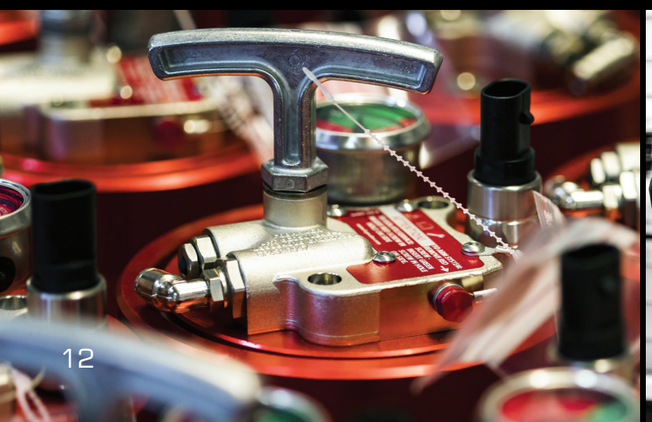







PROCEDURA INSTALACIJE FOGMAKER SISTEMA







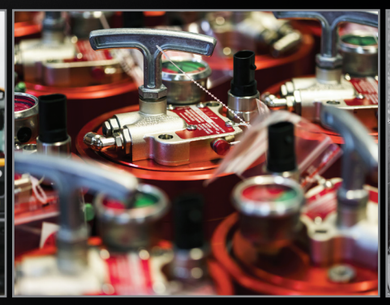


1. Zahtev za ponudu
2. Preliminarna ponuda
3. Pregled vozila / opreme
4. Procena rizika
5. Konačna ponuda
6. Poručivanje potrebnih delova / materijala
7. Instalacija sistema

Za preliminarnu ponudu instalacije Fogmaker sistema za suzbijanje požara potrebene su nam sledeće informacije:

1. Bruto zapremina motornog prostora ili zatvorenog odeljka u m^3
2. Tip i model vozila odnosno zatvorenog odeljka
3. Delovi vozila odnosno zatvorenog odeljka koji su izloženi riziku od požara
4. Način upotrebe vozila ili opreme odnosno u kakvim se uslovima koristi

INTERDISCIPLINARNI TIMOVI

Od zahteva za ponudu do proizvodnje i realizacije mi radimo u interdisciplinarnim timovima, što ima višestruku korist za vas kao našeg kupca ali i za nas kao kompaniju.

Interdisciplinarnom saradnjom spajamo naše zaposlene sa različitim znanjima, ekspertizom i iskustvom u proaktivne timove. Ovakav pristup povećava kreativnost, koordinaciju i brzinu u rešavanju problema. Kada radimo na novom poslovnom projektu, shvatamo to kao izazov i formiramo tim stručnjaka iz različitih funkcionalnih oblasti, poput logistike, inženjerstva, kontrole kvaliteta, planiranja proizvodnje i sličnih. Našim kupcima dodeljujemo jednu osobu za kontakt radi ostvarivanja bliske saradnje.









KEY ACCOUNT MENADŽMENT

Jedan od glavnih ciljeva koje smo postavili sebi je da naši klijenti budu zadovoljni i streme ka uspehu koristeći naše proizvode i usluge. U ostvarenju tih ciljeva koristimo key account menažment (KAM) gde je fokus na dugoročnoj saradnji.

Sa OEM proizvođačima sarađujemo na zajedničkim projektima u svrhu ispunjenja zadatih ciljeva i osiguravamo im potrebnu tehničku podršku.

Stvaramo snažne veze sa OEM proizvođačima, zajednički planiramo poboljšanja i koristimo povratnu informaciju za unapređenje sopstvenih proizvoda i usluga.

Imamo organizovane timove koji su spremni na brzu reakciju u bilo kom segmentu saradnje.

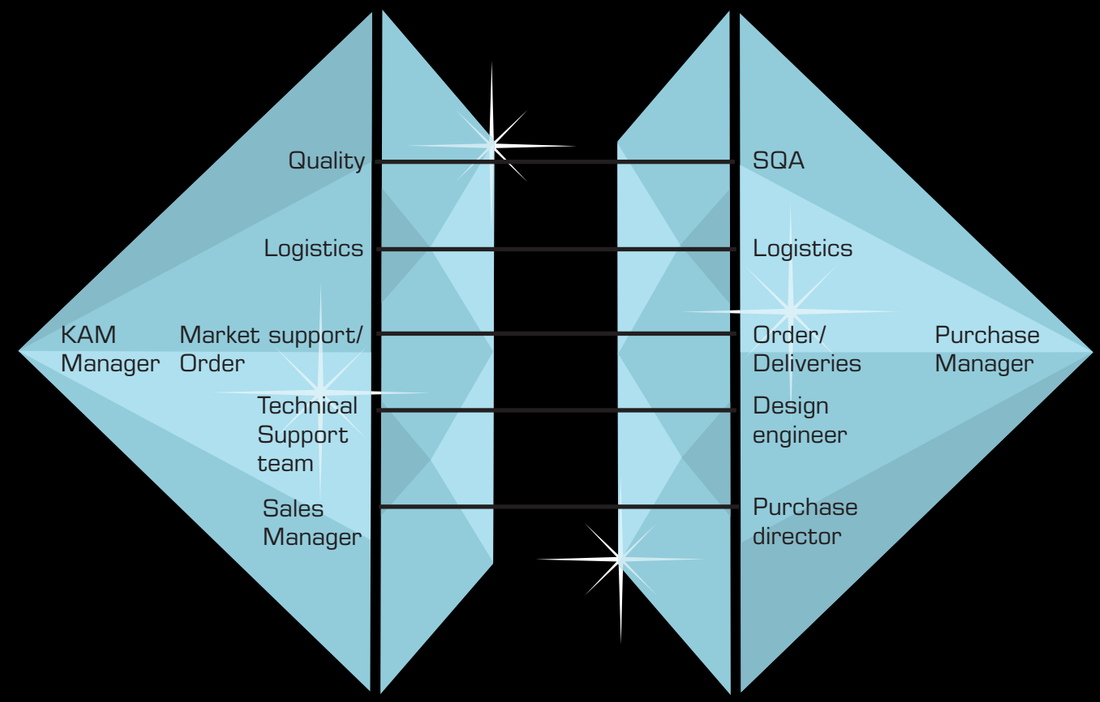

FOGMAKER TRENING AKADEMIJA

Na Fogmaker Trening Akademiji vršimo obuku za pružanje Fogmaker usluga, instalaciju i servisiranje naših sistema, kao i sertifikaciju koja je obavezna za sve naše partnere.

Fogmaker Trening Akademija sastoji se od teorijske i praktične obuke razvrstane u četiri nivoa:

Nivo 1: Godišnji servis
Nakon ovog koraka polaznik je autorizovan da izvede obaveznu godišnju kontrolu

Nivo 2: Kompletno servisiranje
Nakon ovog koraka polaznik je autorizovan za punjenje cilindra detekcione tečnosti i cilindra tečnosti za gašenje požara. Samim tim moguće je vršiti servisiranje i resetovati kompletan sistem.

Nivo 3: Instalacija
Nakon ovog koraka polaznik je autorizovan za instalaciju kompletnog sitema.

Nivo 4/5: Sertifikovani trener za servis i instalaciju
Nakon ovog koraka polaznik je autorizovan za obuku polaznika za instalaciju i/ili servisiranje. Prethodno je potrebno završiti sva tri prethodna koraka i posedovati iskustvo u instalaciji i servisiranju Fogmaker sistema.













FOGMAKER
INTERNATIONAL AB

SDT GROUP

SDT Group
Sretenjska 4,
11272, Dobanovci,
Beograd Srbija

Telefon: +381 11 770 3100

fogmaker@sdtgroup.rs

www.sdtgroup.rs
www.fogmaker.com

SERTIFIKATI

Fogmaker poseduje sledeće sertifikate i odobrenja:

- IATF 16949
- UNECE-R107
- SPCR 183
- SPCR 197
- ISO 9001:2015
- ISO 14001
- AIS-135
- AS 5062-2006
- AS 5062:2016
- ISO 9094-2:2002
- ISO 9094-1:2003
- ACI 2000/054/001
- SBF 127:16
- SBF 128:3
- SBF 127
- FIA: EX.047.18, EX.048.18